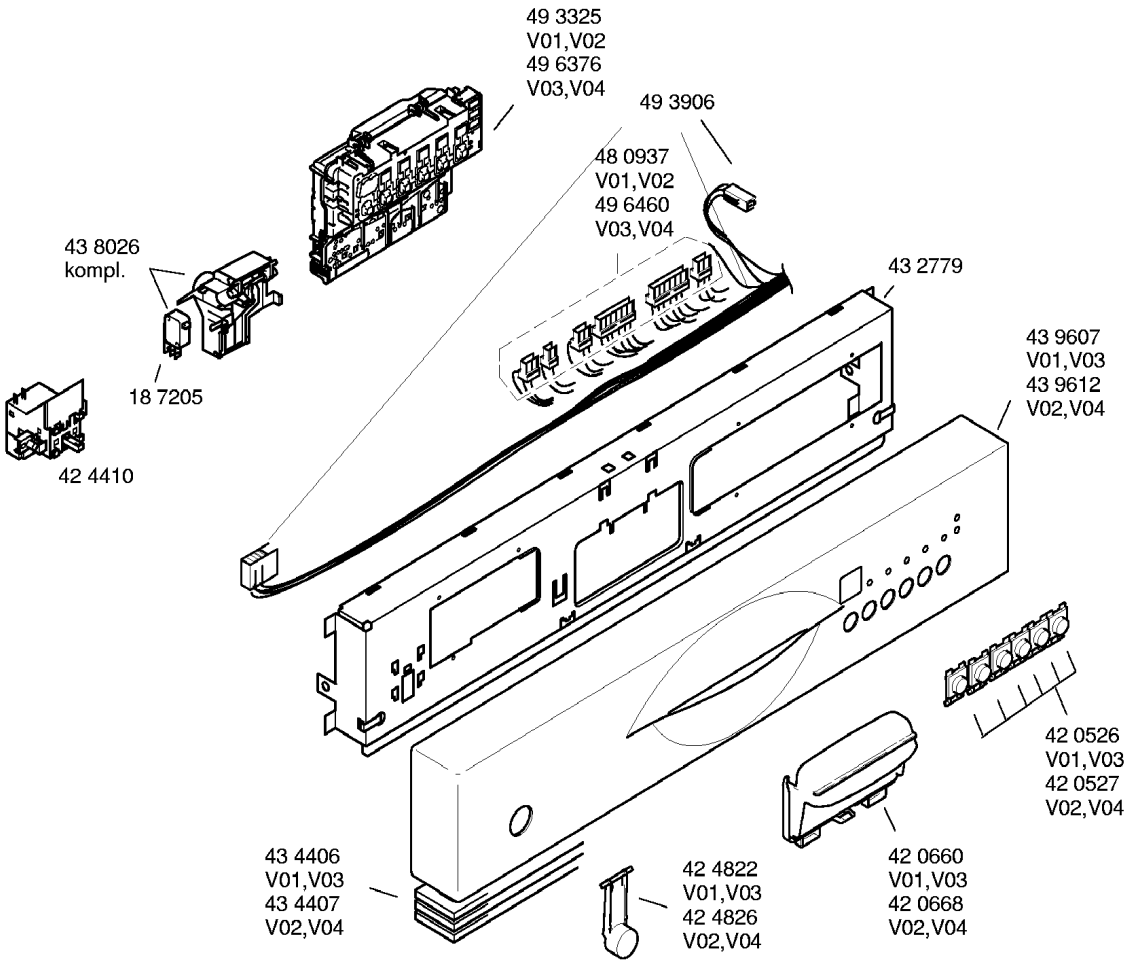
49 3325
V01,V02
49 6376
V03,V04
49 3906
48 0937
V01,V02
49 6460
V03,V04
43 8026
kompl.
43 2779
43 9607
V01,V03
43 9612
V02,V04
18 7205
42 4410
42 0526
V01,V03
42 0527
V02,V04
43 4406
V01,V03
43 4407
V02,V04
42 4822
V01,V03
42 4826
V02,V04
42 0660
V01,V03
42 0668
V02,V04

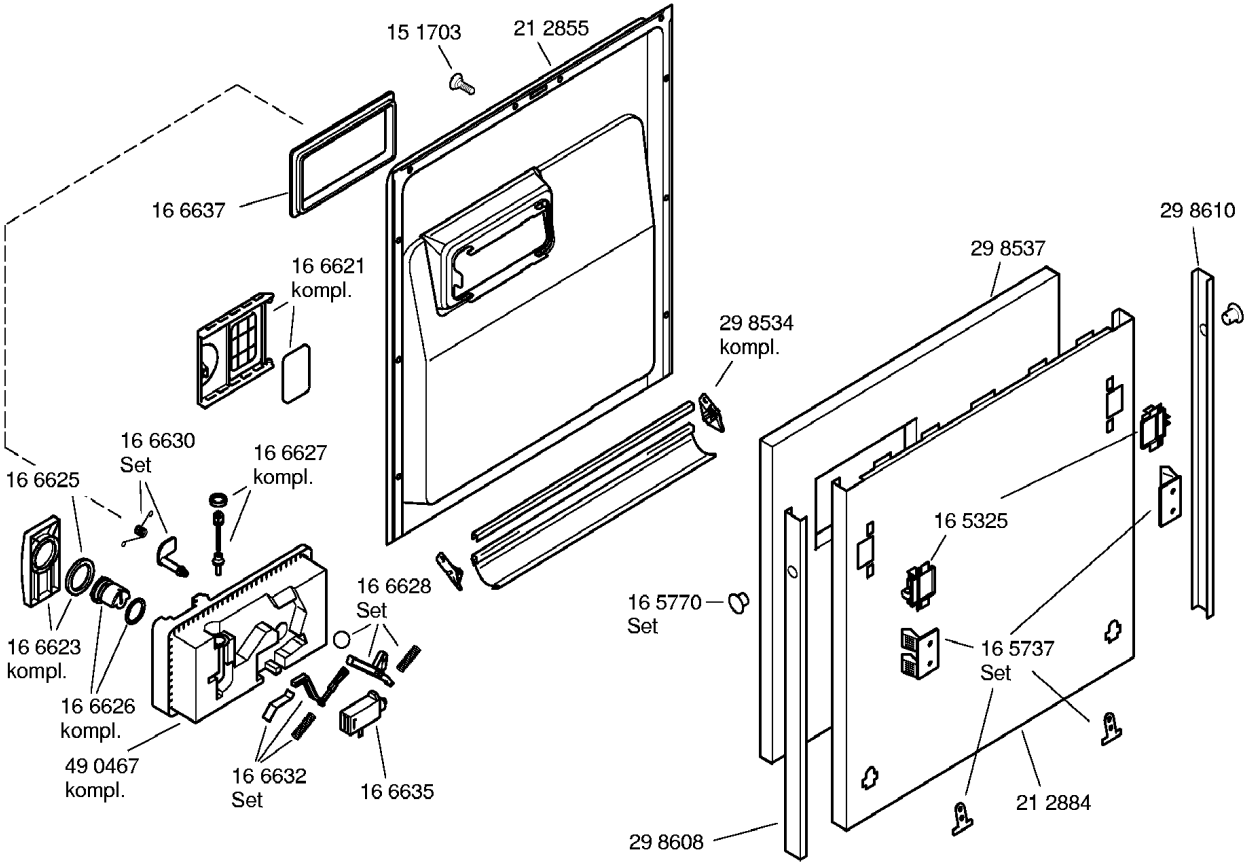
15 1703
21 2855
16 6637
16 6621
kompl.
29 8534
kompl.
29 8537
29 8610
16 6630
Set
16 6627
kompl.
16 6625
16 6628
Set
16 5325
16 5770
Set
16 6623
kompl.
16 6626
kompl.
16 5737
Set
49 0467
kompl.
16 6632
Set
16 6635
21 2884
29 8608

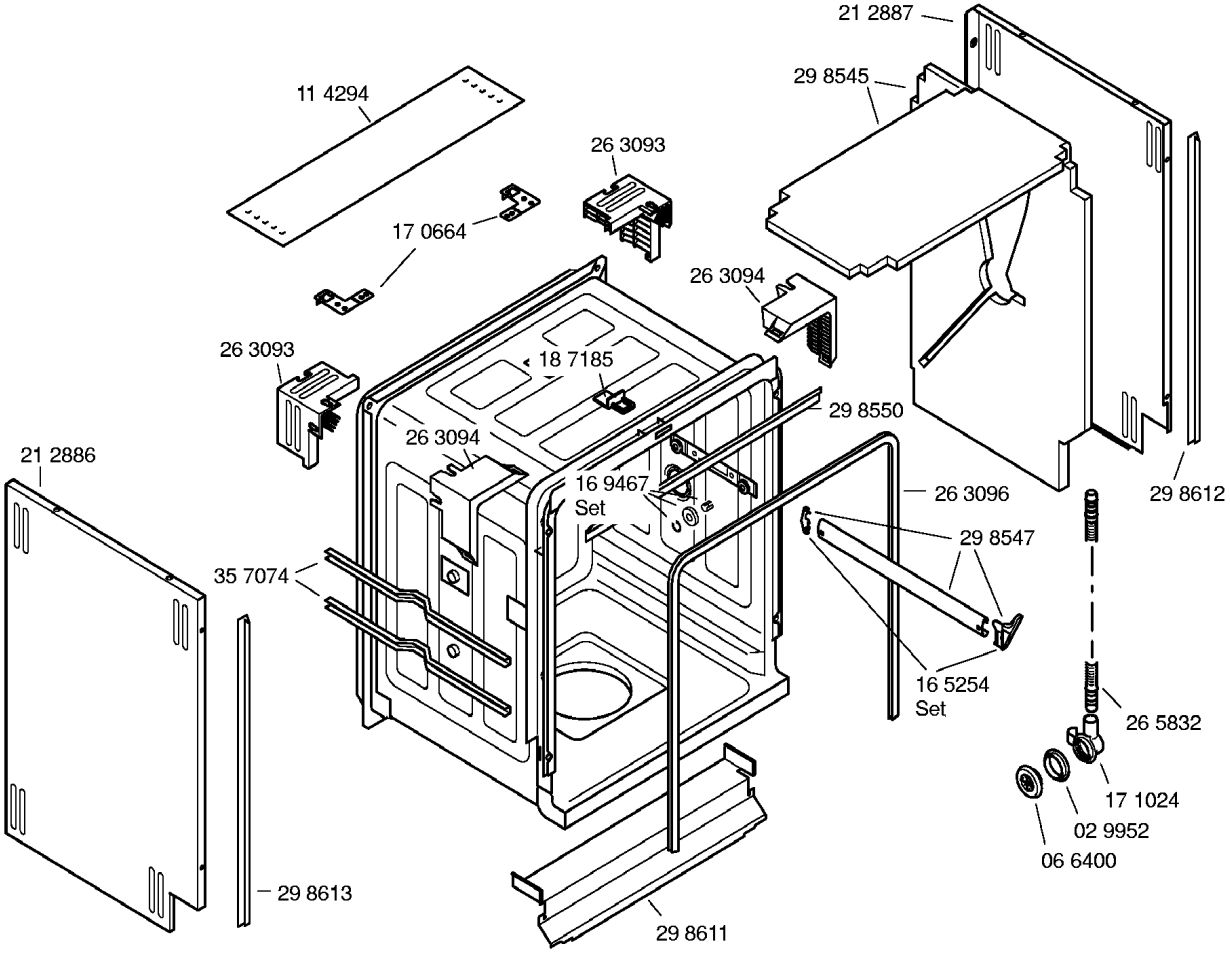
21 2887
29 8545
11 4294
26 3093
17 0664
26 3094
26 3093
18 7185
29 8550
26 3094
21 2886
16 9467
Set
26 3096
29 8612
29 8547
35 7074
16 5254
Set
26 5832
17 1024
02 9952
06 6400
29 8613
29 8611

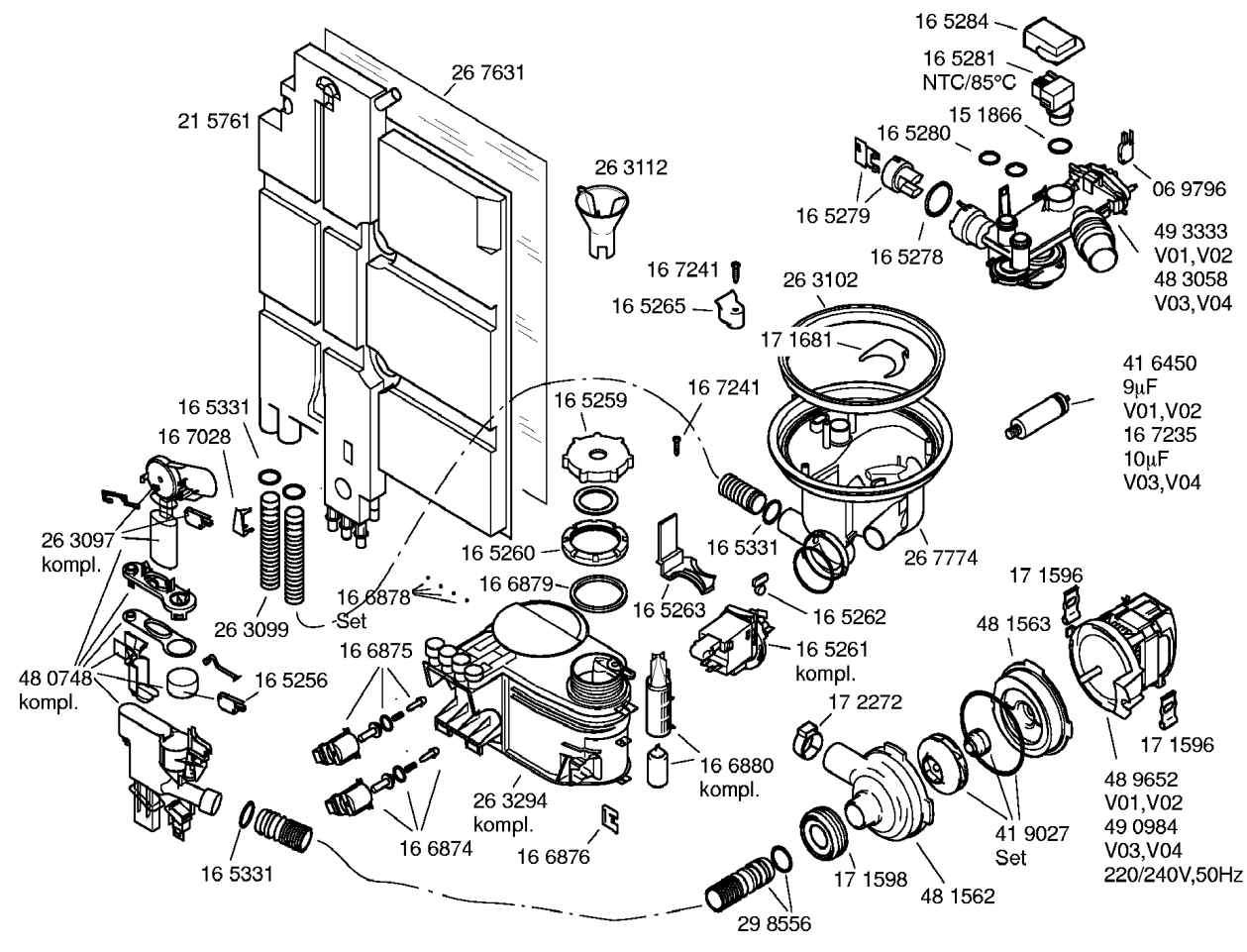
16 5284
16 5281
NTC/85°C
15 1866
16 5280
06 9796
16 5279
16 5278
49 3333
V01,V02
48 3058
V03,V04
26 7631
21 5761
26 3112
16 7241
16 5265
26 3102
17 1681
41 6450
9µF
V01,V02
16 7235
10µF
V03,V04
16 5331
16 7028
16 5259
16 7241
26 3097
kompl.
16 5260
16 5331
26 7774
16 6878
Set
16 6879
16 5263
16 5262
26 3099
16 5261
kompl.
17 1596
48 1563
16 6875
48 0748
kompl.
16 5256
17 2272
17 1596
16 6880
kompl.
48 9652
V01,V02
49 0984
V03,V04
220/240V,50Hz
26 3294
kompl.
41 9027
Set
16 6874
16 6876
16 5331
17 1598
48 1562
29 8556

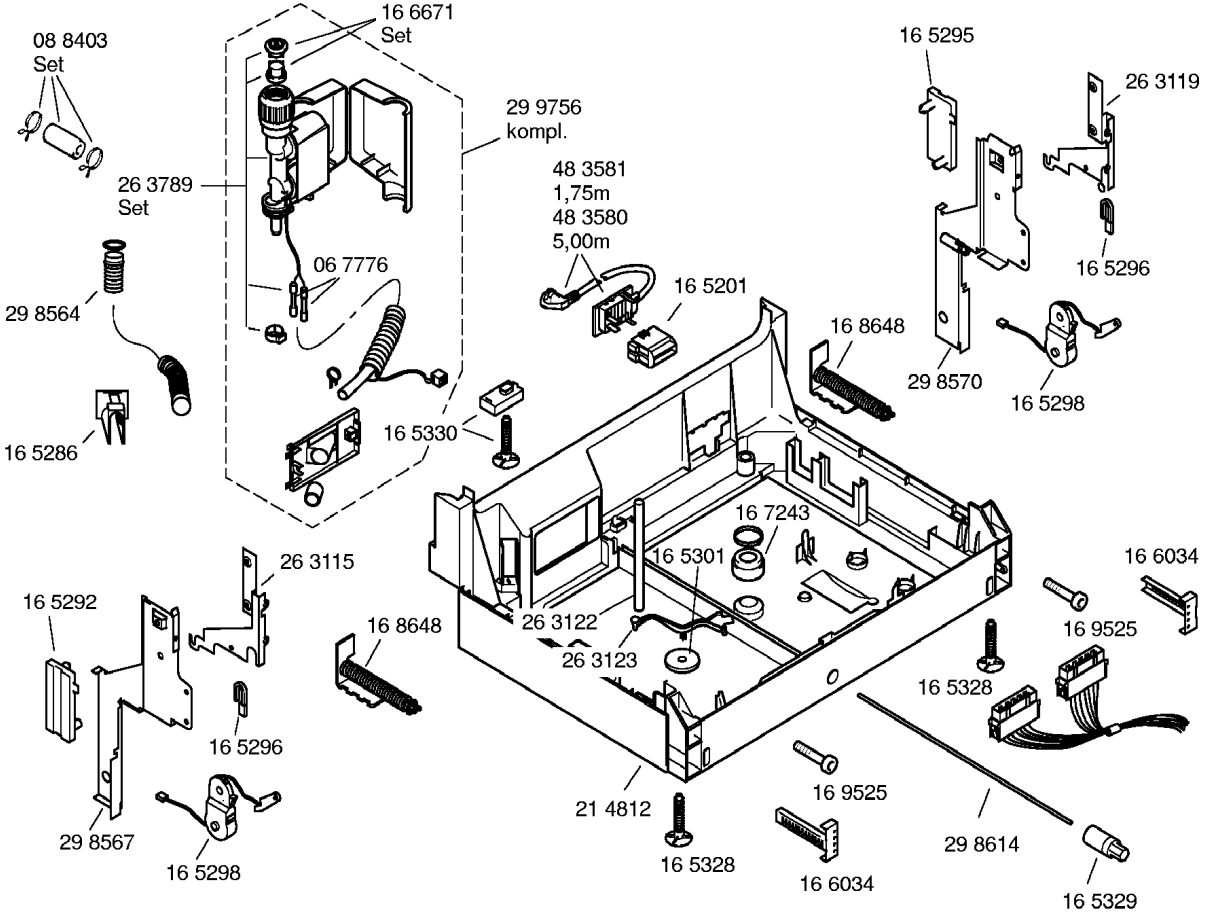
08 8403
Set
16 6671
Set
29 9756
kompl.
26 3789
Set
06 7776
29 8564
16 5286
48 3581
1,75m
48 3580
5,00m
16 5201
16 5330
16 5295
26 3119
16 5296
16 8648
29 8570
16 5298
16 7243
16 5301
26 3122
26 3123
26 3115
16 5292
16 8648
16 5296
29 8567
16 5298
21 4812
16 5328
16 9525
16 6034
16 6034
16 9525
16 5328
29 8614
16 5329

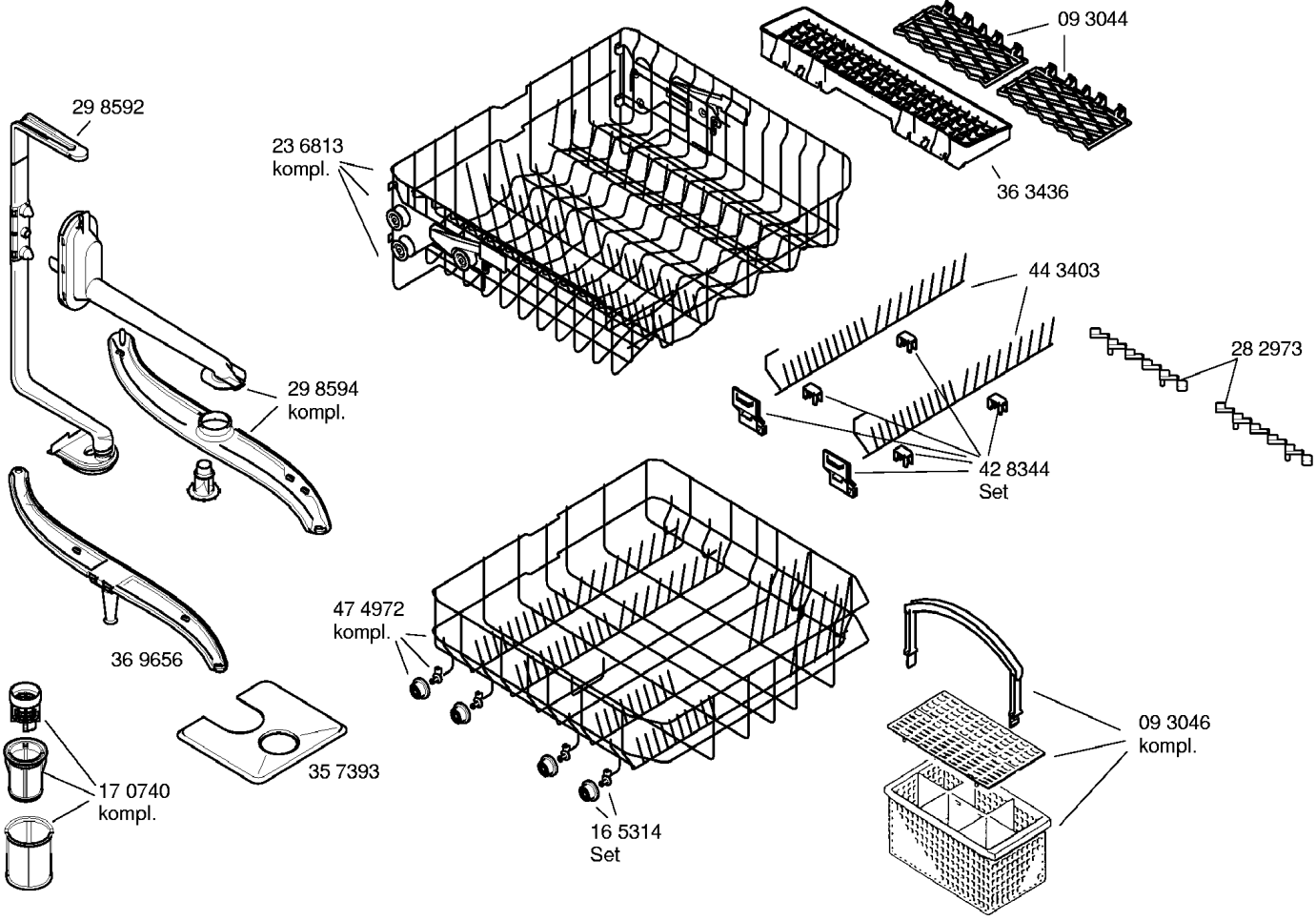
09 3044
29 8592
23 6813
kompl.
36 3436
44 3403
28 2973
29 8594
kompl.
42 8344
Set
47 4972
kompl.
36 9656
09 3046
kompl.
35 7393
17 0740
kompl.
16 5314
Set